ZAXIS-5A 시리즈

HITACHI

Reliable solutions

ZAXIS 17U

주: 나라별로 표준사양과 선택사양에 변화가 있으므로 상세한 내용은 히타치건설기계 대리점에 문의하여 주십시요.
본카타록에 기재된 사진은 전시용 자세입니다. 장비에서 떠날 경우 반드시 버켓등 작업장치를 지면에 내려주십시요.

유압굴삭기

형식 : ZX17U-5A
엔진정격출력 : 10.6 kW (14.2 HP)
작업중량 : 캐노피 1 880 kg
벡호버켓용량 : ISO 산적 : 0.044 m³

믿음직한 파트너 그리고 고객제일주의를 실현한 콤팩트한 미니굴삭기

히타치사의 콤팩트형 미니굴삭기는 진일보로 새로운 시리즈를 형성하였습니다.
고객의 수요에 따라 완전 새로운 아이디어로 탄생한 미니굴삭기, 그 매력을 실감할수 있습니다.
알찬기술들을 집대성한 콤팩트한 차체 탁월한 작업능력을 자랑하고 있습니다.
라운드 형태로 설계된 차체와 와이드커버는 정비부품에 직접 접근할수 있어 쾌속적인 정비작업을 실현하였습니다.
운전자를 감싸주듯 편한 운전석, 조작이 편리한 제어장치 그리고 각종 정보를 제공해주는 멀티모니터 등 조작의 편리를 극대화한 획기적인 설계를 바탕으로 하였습니다.

ZAXIS Empower your Vision.

4 차 배기가스규제에 적합한 엔진

차세대 규제기준을 만족하는 엔진을 탑재

유해배기가스의 저감과 저연비화를 실현한 차세대엔진은 한국환경보호부의 4 차 배기가스규제에 적합합니다.

신형굴삭기의 매력

쾌적한 작업공간

뛰어난 조작성

손쉬운 정비작업

주: 본카타록에 기재된 사진은 전시용 자세입니다. 장비에서 떠날 경우 반드시 버켓등 작업장치를 지면에 내려주십시요.
본카타록에 기재된 사진은 선택사양인 보조배관, 보강 사이드플레트와 언더플레이트, 버켓을 포함하고 있습니다.

Comfort x High Performance

쾌적한 작업공간과 뛰어난 작업능력

협소한 작업현장에서의 여유로운 작업, 신형ZAXIS17U 는 미니형이지만 작업공간을 최대한 여유롭게 설계하였습니다. 유압파일럿 제어레버를 채용함으로서 작업효율을 향상했습니다.
어떠한 작업현장에서도 여유로운 작업을 실현했습니다.

ROPS/OPG (톱가드) 3- 필러 캐노피

견고한 3-필러캐노피는 전도시 운전자를 효율적으로 보호하여 주는 ROPS* 표준설계를 채용했습니다. 또한OPG** 톱가드, 낙하물에 대한 운전자보호용 구조물은 모든 모델에 적용합니다.

* 전도시 운전자보호용 구조물
** 운전자보호장치

유압파일럿제어

탁월한 조작성에 정평받고 있는 유압파일럿제어레버를 채용함으로서 프론트와 블레이드, 선회와 주행조작이 평온하게 이루어집니다. 또한 제어레버는 인체공학적설계를 바탕으로 운전자의 피로를 경감하여 조작이 아주 편안합니다.

비받이를 장착한 대형루프

해볕이나 비를 막을수 있는 대형타입의 루프입니다. 비가 배면에 흐를수 있도록 설계되어 아주 편리합니다.

기능성작업공간

키스위치, 엔진컨트롤레버등의 설치는 처음 조작하는 운전자도 알아보기쉽게 설치하여 조작의 편의성을 극대화하였습니다. 또한 모니터는 시인성에 우수한 액정모니터를 채용했습니다.

조절가능한 크롤러와 블레이드

레버조작으로 크롤러의 폭을 변경할수 있습니다. 협소한 작업현장에 이동하거나 운송시에는 리트랙트, 굴삭작업시에는 확장하여 사용할수 있어 평온한 작업을 실현했습니다.

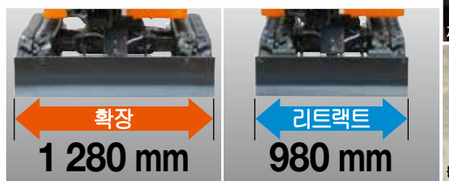

뉴트럴엔진시동시스템

레버를 로크위치에 하지 않으면 엔진시동을 할수 없는 안전기구입니다.

도난방지시스템 (옵션)

엔진시동시 비밀번호를 입력해야 시동되는 전자식 도난방지시스템으로서 도난 및 고의적인 파손을 방지할수 있습니다.

대배기량의 친환경 엔진

고출력엔진을 채용함으로서 종래기종(ZX17U-2) 에 비하여 고효율성을 실현했습니다.

폭넓은 작업범위

주 : 본 사양은 3- 필러캐노피모델로서 0.93 m 암 , 0.044 m³ 버켓과 230 mm 고무슈를 장착하였습니다 .

Easy Maintenance

매일 사용하기에 점검정비도 간단하게

와이드오픈식 커버를 채용함으로서 주요부품에 직접 접근하여 신속한 정비작업을 실시할수 있어 필터의 교환 등 일상점검과 정비작업이 훨씬 쉽습니다.

상하슬라이드식 엔진커버

진일보로 진화된 상하슬라이드식 엔진커버를 채용했습니다. 후방 돌출량을 줄임으로서 협소한 작업현장에서도 여유로운 점검정비를 실시할수 있습니다.

연료급유구를 크게

연료급유구를 크게 설계함으로서 급유시간을 단축시켰습니다.

접근이 용이한 엔진점검

운전시트를 들어올리면 바로 엔진상부에 접근할수 있어 점검작업이 편리합니다.

청결성이 뛰어난 라디에이터

라디에이터와 오일쿨러를 병렬배치함으로서 청결성이 뛰어납니다. 더욱이 라이에이터의 통풍구를 확대함으로서 냉각기능을 향상했습니다.

투웨이 선택 밸브

투웨이 밸브를 적용함으로서 작업시 브레이커 또는 그래플 배관의 절환이 훨씬 간편합니다.

브레이커 ⇆ 그래플

주: 본 페이지에 기재된 투시도는 부품배치를 위한 이메지입니다.

Quality x Durability

엄격한 품질관리체제를 전승한 고품질의 굴삭기

고품질의 히타치제품

히타치사는 1949 년부터 유압식굴삭기를 제조하기 시작하여 하이테크 놀로지와 고품질을 자랑하며 세계적 신뢰를 얻고 있습니다. 설계부문은 3D-CAD 시스템을 구사하여 응력분석과 부품데이터의 공유화 등을 실행하여 품질확보와 개발의 리드타임을 단축하였습니다.
또한 개발된 시작기는 히타치사의 4,270,000 m² 테스트 주기장에서 장시간에 따른 내구성 연장실험과 평정 및 혹한기 날씨에 견디는 실험 등을 반복하여 신뢰성을 확보하고 제품화를 실현하고 있습니다.

내구성 플랫보톰버켓

정평받고 있는 플랫보톰버켓을 표준 장착하여 버켓밑판용접부의 마모를 방지합니다. 또한 버켓밑판에는 폭넓은 내마모판을 용접하여 내구성 향상을 실현했습니다.

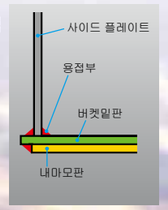

내구성이 향상된 프론트어태치먼트

프론트 조인트 핀부위의 피팅을 줄임으로서 프론트의 흔들림을 대폭 감소했습니다. 그리하여 소음절감과 내구성향상을 실현했습니다. 핀부에는 그리스 보지성이 높은 HN 부시를 채용했습니다. 500 시간이란 급유간격을 보지하고 있습니다. 스윙포스트의 메인호스에는 내구성이 높은 호스방호관을 장착했습니다. 붐실린더가드를 장착함으로서 장비의 견고성을 향상했습니다.

HN 부시
(프론트 어태치먼트측)

주요사양

엔진

모델..... 3TNV70
형식..... 4사이클수냉식 와류실식 분사 디젤엔진
기통수..... 3
정격출력
ISO 9249, 정미마력 .. 10.6 kW (14.2 HP) / 2 400 min^{-1} (rpm)
EEC 80/1269, 정미마력. 10.6 kW (14.2 HP) / 2 400 min^{-1} (rpm)
SAE J1349, 정미마력. 10.6 kW (14.2 HP) / 2 400 min^{-1} (rpm)
최대토크 ..... 48.8 Nm (49.8 kgfm) / 1 800 min^{-1} (rpm)
엔진 배기량 ..... 0.854 L
보어와 스트로크 ..... 70 mm x 74 mm
배터리 ..... 1 × 12 V / 36 Ah

유압시스템

유압펌프

메인 펌프 ..... 가변용량형 액셜피스톤 펌프×2
기어펌프×1
최대토출량 ..... 2 x 19.2 L/min
1 X 10.8 L/min
파일럿 펌프 ..... 기어펌프×1
최대토출량 ..... 6.5 L/min

유압모터

주행 ..... 가변용량형 액셜피스톤 모터×2
선회 ..... 기어모터×1

릴리프밸브의 설정

작업 회로 ..... 20.6 MPa (210 kgf/cm^2)
선회 회로 ..... 13.7 MPa (140 kgf/cm^2)
주행 회로 ..... 20.6 MPa (210 kgf/cm^2)
파일럿 회로 ..... 3.9 MPa (40 kgf/cm^2)

유압실린더

	수량	보어	로드 직경	스트로크
붐 (3-필러캐노피)	1	60 mm	35 mm	435 mm
암	1	55 mm	30 mm	406 mm
버켓	1	55 mm	30 mm	311 mm
블레이드	1	65 mm	35 mm	94 mm
붐 스윙	1	60 mm	30 mm	298 mm
스팬	1	50 mm	30 mm	312 mm

상부선회체

선회장치

액셜피스톤모터에 유성감속기어를 장착했으며 유침식 윤활방식을 채용했습니다. 스윙서클은 단열구조로 구성되였습니다.
선회주차브레이크는 스프링셋트 / 유압릴리스 디스크타입입니다.

선회속도 ..... 9.4 min^{-1} (rpm)
선회토크 ..... 1.7 kNm (173 kgfm)

하부주행체

트랙

트랙터타입의 하부주행체. 트랙프레임은 엄선된 재료로 용접했습니다. 사이드프레임과 실린더스팬은 일체로 완전용접되였습니다.

양측 롤러 수량

하부 롤러 3

견인장치

양측의 트랙은 2단속도의 액셜피스톤 모터로 반전구동합니다. 주차브레이크는 스프링셋트 / 유압릴리스디스크 타입을 채용했습니다.

주행속도 ..... 고속 : 0 - 4.2 km/h
저속 : 0 - 2.4 km/h

최대견인력 ..... 11.4 kN (1 160 kgf)

등판능력 ..... 47% (25 도) 지속

서비스 주입 용량

연료탱크 ..... 20.0 L
엔진 냉각수 ..... 2.7 L
엔진오일 ..... 3.1 L
주행장치 (양측) ..... 0.25 L
유압시스템 ..... 26.0 L
작동유 탱크 ..... 14.0 L

장비중량과 접지압

작업중량과 접지압

3-필러 캐노피
1.82 m 붐, 0.044 m^3 버켓 (ISO산적), 240 kg 카운터웨이터와 엑스트러 파이핑을 포함하고 있습니다.

슈형식	슈 폭	암 길이	kg	kPa(kgf/cm^2)
고무 슈	230 mm	0.93 m	1 880 *	28.7 (0.29)

* 작업중량은 장비중량 + 80 kg 운전자체중, ISO 6016 에 적합합니다.

3-필러 캐노피
1.82 m 붐, 0.044 m^3 버켓 (ISO산적), 120 kg 카운터웨이터와 엑스트러 파이핑을 포함하고 있습니다.

슈형식	슈 폭	암 길이	kg	kPa(kgf/cm^2)
고무 슈	230 mm	0.93 m	1 760 *	26.6 (0.27)

* 작업중량은 장비중량 + 80 kg 운전자체중, ISO 6016 에 적합합니다.

버켓과 암 굴삭력

암 길이	0.93 m
버켓굴삭력 ISO	16.0 kN (1 630 kgf)
버켓굴삭력 SAE : PCSA	12.5 kN (1 270 kgf)
암굴삭력 ISO	8.6 kN (880 kgf)
암굴삭력 SAE : PCSA	7.9 kN (810 kgf)

벡호 어태치먼트

붐과 암은 완전용접된 박스형구조로 설계되었습니다. 1.82 m 붐과 0.93 m 암을 장착할수 있습니다.

버켓

용량	폭		티스수량	중량	권장
ISO 산적	옆날 불포함	옆날 포함			암 0.93 m
0.020 m^3	250 mm	300 mm	3	37.0 kg	○
0.035 m^3	300 mm	350 mm	3	40.0 kg	○
0.040 m^3	350 mm	400 mm	3	42.0 kg	○
0.044 m^3	400 mm	450 mm	3	44.0 kg	○
0.050 m^3	450 mm	500 mm	3	47.0 kg	□

○ 밀도 2 000 kg/m^3 혹은 이하의 재질에 적합합니다.
□ 밀도 1 600 kg/m^3 혹은 이하의 재질에 적합합니다.

주요사양

작업범위

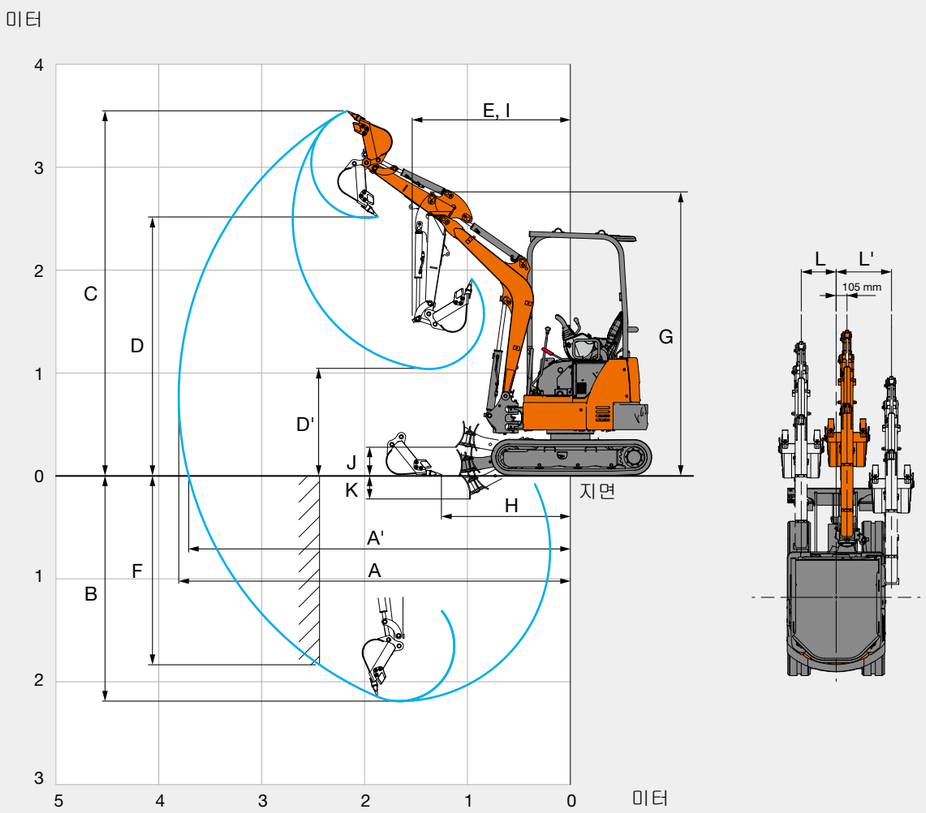

본 카타록에 기재된 설명도는 0.93 m 암, 0.044 m³ 버켓, 230 mm 고무슈와 240 kg 카운터웨이터를 장착하였습니다.

단위: mm

	ZX17U-5A
	암 0.93 m
	3-필러 캐노피
A 최대굴삭반경	3 810
A' 최대굴삭반경(지면위)	3 720
B 최대굴삭깊이	2 190
C 최대굴삭높이	3 540
D 최대덤프높이	2 510
D' 최소덤프높이	1 040
E 최소스윙반경	1 530
F 최대수직굴삭깊이	1 840
G 최소선회반경시의 프론트높이	2 770
H 최소수평크라운거리	1 230
I 최소선회반경시의 작업반경(최대 붐스윙각도)	1 060
J 블레이드보텀 최고위치 (지면위)	285
K 블레이드보텀 최저위치 (지면위)	225
L/L' 오프셋트 거리	355 / 555
최대붐 - 스윙각도 (도)	70 / 50

외형규격

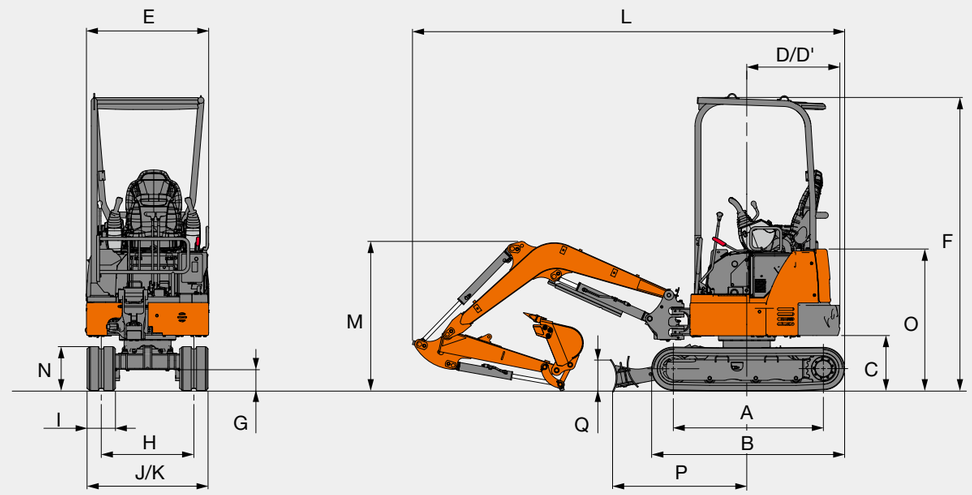

본 카타록에 기재된 설명도는 0.93 m 암, 0.044 m³ 버켓, 230 mm 고무슈와 240 kg 카운터웨이터를 장착하였습니다.

단위: mm

	ZX17U-5A
	3-필러 캐노피
A 텀블러 간격	1 210
B 하부주행체 길이	1 570
C 카운터웨이터 지상고	450
D 후단스윙반경	755 (680)
D' 후단길이	755 (680)
E 상부선회체 전폭	990
F 운전실 전고	2 380
G 최저지상고	165
H 트랙게이지 (리트랙트/신장)	750 / 1 050
I 트랙슈 폭	230
J 하부주행체 (블레이드) 전폭(리트랙트/신장)	980 / 1 280
K 전폭 (리트랙트/신장)	990 / 1 280
L 전장	3 500
M 붐 전고	1 210
N 트랙 높이	370
O 엔진커버 높이	1 150
P 블레이드 폭	1 090
Q 블레이드 높이	260

괄호( )는 120 kg 타운터웨이터를 장착하였을 경우의 수치입니다.

표준사양

나라별로 표준사양에 변화가 있으므로 상세한 내용은 히타치건설기계 대리점에 문의하여 주십시요.

● : 표준사양　　○ : 선택사양

엔진

더블필터의 에어클리너	●
카트리지식 엔진오일필터	●
방진 인도어 네트	●
연료메인필터	●
라디에이터 리저브 탱크	●
엔진연료 수분분리기	●

유압시스템

전유량필터	●
유압파일럿식 제어레버	●
오버로드 릴리프밸브	○
파일럿제어 차단레버에 뉴트럴엔진시동시스템	●
파일럿필터	●
석션필터	●
선회주차 브레이크	●
주행주차 브레이크	●
2단속도 주행시스템	●
엑스트라 파이핑 밸브	●

3-필러 캐노피

미끄럼방지 플레이트	●
팔받침대	●
전동혼	●
바닥매트	●
ROPS/OPG 캐노피	●
안전벨트	●
예비용전원	●
서스펜션시트	●

상부선회체

카운터웨이터 120 kg	○
추가카운터웨이터 240 kg	●
주행알람	●

하부주행체

리트랙터블 하부주행체	●
고무슈 230 mm	●

프론트어태치먼트

암 0.93 m	●
붐 1.82 m	●
엑스트라 파이핑	○
HN부시	●

기타 다용도기능

도난방지 시스템*	○

* 어떠한 도난방지 안전시스템이라도 최소한의 리스크가 있으므로 히타치사는 장비의 도난에 책임질수 없습니다.

MEMO

표준장비 제원은 예고없이 변경될수 있습니다 .
본 카타로그에 기재된 그림과 사진은 표준모델로서 선택장치와 액서사리가 포함 또는 미포함되어 있으며 모든 표준장치의 색상과 성능도 다를수 있습니다 .
본 장비를 사용하기전에 반드시 운전자 매뉴얼을 숙독하도록 합니다 .

Hitachi Construction Machinery Co., Ltd.
www.hitachi-c-m.com

KS-KO282 15.03 (SS/SS,HT3)

Printed in Korea